TCR®

TOTAL CONTROL RACING™

GUIDE D'UTILISATION

Bienvenue dans le club des pilotes de TCR !

Bravo ! Vous êtes maintenant l'heureux possesseur d'un circuit TCR. Vous allez bientôt pouvoir tester vos capacités de pilote.

Mais attention ! Avec les circuits TCR ultra perfectionnés, c'est exactement comme dans la réalité. Cela signifie qu'il faut accorder autant d'attention qu'un pilote expérimenté à la préparation avant la course, et à l'entretien du matériel !

Aussi, nous vous recommandons, avant de donner le départ à vos bolides, de prendre soigneusement connaissance de ce mode d'emploi. D'ailleurs, cela ira vite : le circuit TCR est fantastiquement simple et facile à assembler !

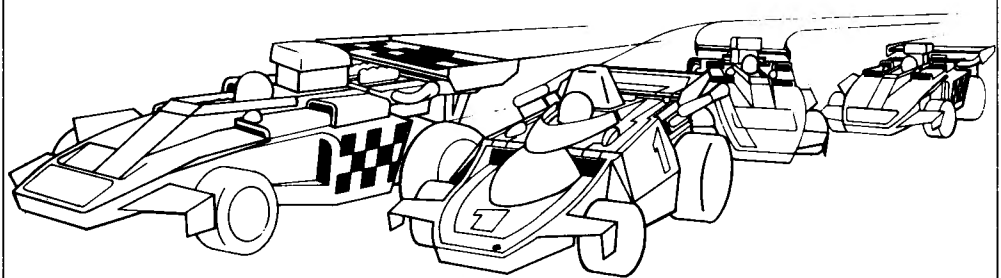

SOMMAIRE

MONTAGE DU CIRCUIT p. 3
LES BOLIDES TCR p. 4
LES POIGNEES DE COMMANDE p. 4
TEST DE FONCTIONNEMENT p. 5
INSTRUCTIONS DE COURSE p. 5
MONTAGE DES ACCESSOIRES DE PISTE p. 6
ENTRETIEN p. 7-8-9-10
- nettoyage
- graissage
- pneus
- capteurs
- ampoule d'éclairage

LES ELEMENTS DE PISTE A L'UNITE p. 11
LES ACCESSOIRES p. 11
LES PIECES DE RECHANGE p. 11
PROBLEMES EVENTUELS ET SOLUTIONS p. 12

IMPORTANT
AVANT DE COMMENCER !

Avant de commencer à assembler les éléments du circuit, VEUILLEZ LIRE ATTENTIVEMENT TOUTES LES INSTRUCTIONS CONTENUES DANS CE GUIDE D'UTILISATION. TCR est un jeu qui utilise l'électricité. Il est donc fortement recommandé qu'un adulte participe à l'assemblage du jeu, et ceci plus particulièrement au moment du branchement du transformateur sur le secteur.
Ceci étant, TCR ne présente absolument aucun danger à l'utilisation : il faut simplement le brancher sur le secteur, comme une lampe ou n'importe quel appareil électrique.

ATTENTION :

Faire tourner obligatoirement les voitures au moins 50 tours sur un circuit à plat, sans montée ni descente, en forme ovale ; ceci afin de les roder correctement.

MONTAGE DU CIRCUIT

1. Assemblage du circuit : Important : nous vous recommandons de commencer par monter le circuit ovale montré ci-dessous et d'y faire rouler les bolides avant d'entreprendre d'autres assemblages. Cela vous permettra de vous roder, de vous habituer au jeu, et particulièrement à la conduite des voitures, avant de faire de vraies courses !
Pour l'assemblage, enclencher les éléments du circuit, après les avoir alignés sur une surface plane. Pour démonter le circuit, il suffit de déclencher ces éléments.
REMARQUE : pendant l'assemblage et désassemblage du circuit, ne pas courber la piste. Prendre chaque rail dans une main et appliquer, tout en les poussant l'un vers l'autre, un mouvement de gauche à droite à l'un des rails et inversement pour l'autre morceau.

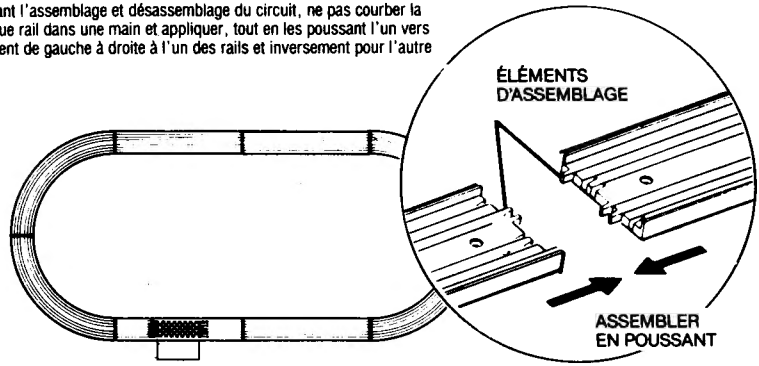

2. Le transformateur : le transformateur est compris dans la boîte. Il est adapté au circuit et aux voitures. N'utilisez pas d'autres transformateurs : vous pourriez endommager les voitures, ou griller le transformateur. Celui-ci doit être branché sur le courant alternatif 220 volts.
Ce transformateur a été choisi en raison de sa grande robustesse et de sa parfaite sécurité. Néanmoins, il est recommandé qu'un adulte participe au moment du branchement du transformateur sur le secteur.
Note : n'oubliez pas de débrancher le transformateur dès que vous arrêtez de vous servir de votre circuit ainsi que lors du nettoyage de la piste.

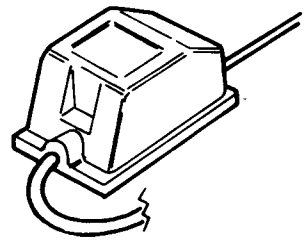

3. Branchements
A. Brancher les deux fiches correspondant aux deux poignées de commande dans les prises correspondantes sur la ligne de départ.
(la fiche de la poignée grise dans la prise marquée "Car A")
(la fiche de la poignée orange dans la prise marquée "Car B")
B. Brancher la fiche rouge, qui vient du transformateur, dans la prise qui lui est destinée, sur la ligne de départ, et qui est marquée "Power Red Play"
ATTENTION : ces trois fiches doivent être poussées à fond dans leurs prises.
C. Brancher le transformateur à une prise de courant murale.

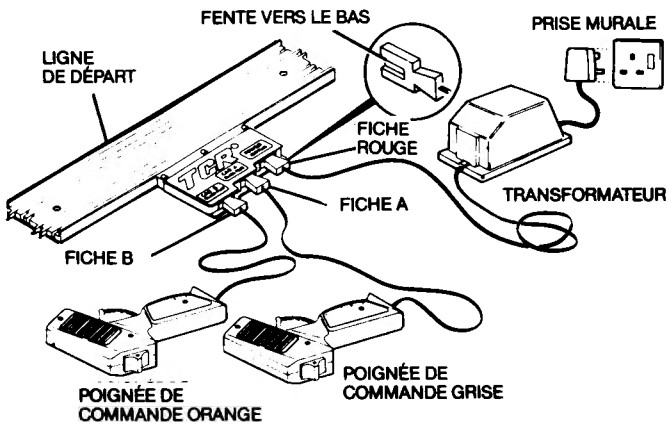

LES BOLIDES TCR

Bolides de course : chaque boîte de circuit TCR contient deux voitures guidées par les joueurs. Pour identifier la voiture A, qui est commandée par la poignée grise, et la voiture B, qui est commandée par la poignée orange, il vous suffit de retourner les voitures, et de comparer la position des capteurs à l'aide des croquis ci-dessous.

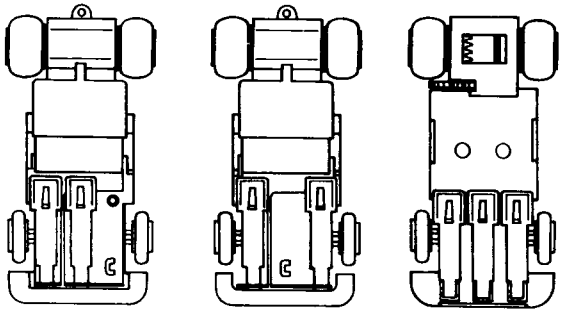

VOITURE A VOITURE B VOITURE-BOUCHON

Voiture-bouchon : la troisième voiture, la voiture-bouchon, est dirigée électroniquement, sans aucune intervention manuelle, à l'inverse des deux autres voitures, qui sont, chacune, contrôlées par un conducteur. Sa vitesse est approximativement égale aux 2/3 de celle des deux autres voitures. Elle est destinée à tourner automatiquement et continuellement autour du circuit, constituant ainsi un obstacle permanent qui doit être doublé et redoublé.
REMARQUE : la voiture-bouchon, elle, est équipée de trois capteurs. Pour qu'elle puisse fonctionner, il faut au moins qu'une des poignées de commande soit en marche.

La voiture-bouchon peut être réglée pour circuler sur la voie de droite ou de gauche simplement en modifiant la position des roues avant. (voir croquis).

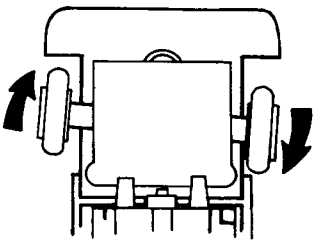

Position pour circuler à droite

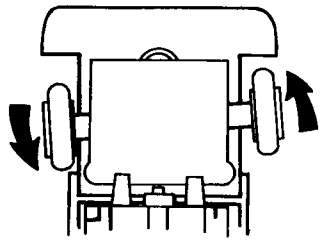

Position pour circuler à gauche

LES POIGNEES DE COMMANDE

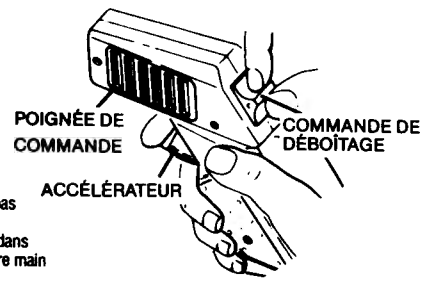

Chaque poignée ne contrôle qu'une voiture.
A. Pousser la gâchette pour accélérer et la lâcher pour ralentir.
B. Pendant la course, pousser la commande de déboîtage soit en haut, soit en bas pour faire changer la voiture de trajectoire.
C. Nous vous suggérons si vous êtes droitier de tenir la poignée de commande dans votre main droite et de manier la commande de déboîtage avec les doigts de votre main gauche. Faites l'inverse si vous êtes gaucher.

REMARQUE : il faut lever ou baisser à fond les commandes de déboîtage pour faire changer les bolides de file.

TEST DE FONCTIONNEMENT DES BOLIDES

A. Placer la voiture "A" sur la ligne de départ, en s'assurant que le côté de la voiture touche le bord de la piste le plus proche de vous (ce qui correspond à la ligne extérieure).
B. En se servant de la poignée de commande grise, abaisser fermement l'enclencheur de déboîtage, puis appuyer sur l'accélérateur.
REMARQUE : le test est réussi si la voiture se déplace autour du circuit dans un sens contraire à celui des aiguilles d'une montre. Si la voiture ne bouge pas re-vérifier toutes les connections électriques et la position des capteurs.
C. Après avoir testé avec succès la voiture A, l'enlever du circuit et recommencer le test en se servant de la voiture B et de la poignée de commande orange.
D. Si une voiture-bouchon fait partie du contenu de votre boîte, procéder de la même façon que pour les voitures A et B en utilisant d'abord la poignée de commande grise (voiture A) puis la poignée orange (voiture B).
REMARQUE : la voiture-bouchon fonctionne donc en utilisant la puissance qui est mise en œuvre par l'une ou l'autre des poignées de commande actionnant les voitures A et B.

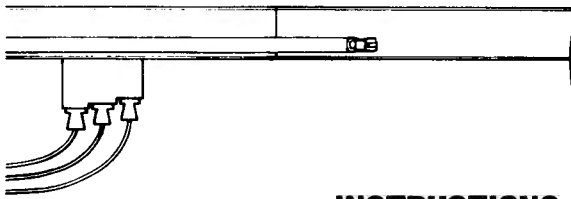

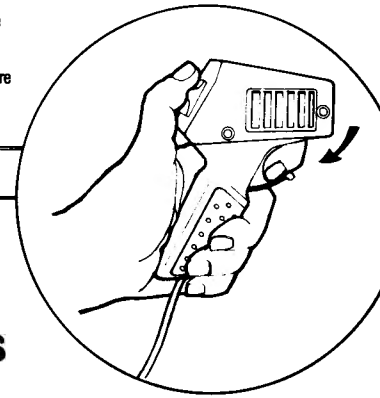

INSTRUCTIONS DE COURSE

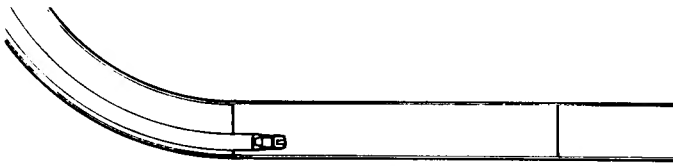

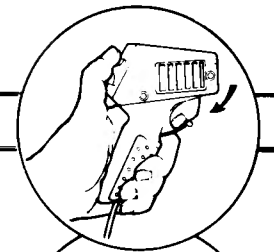

A. Placer une voiture sur le circuit, appuyer sur l'accélérateur de la poignée de commande qui contrôle la voiture concernée, et faire courir le bolide sur la trajectoire extérieure pendant 25 à 30 tours afin de la chauffer. Faites-la foncer à plein régime !

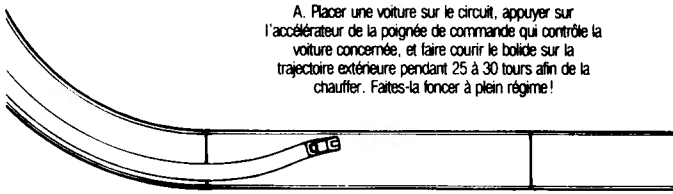

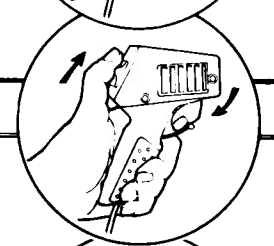

B. Quand la voiture a été chauffée, la faire déboîter après un virage, au moment où elle aborde une ligne droite.
C. Pour cela, actionner de haut en bas la commande de déboîtage dans les lignes droites, en surveillant bien le comportement de votre voiture.

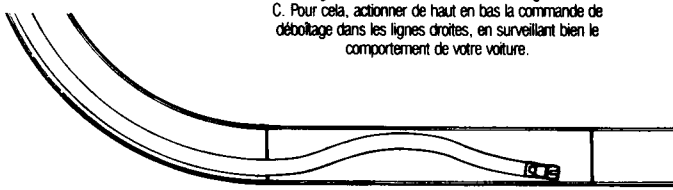

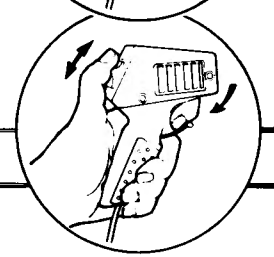

REMARQUE : dans les virages, la force centrifuge amène automatiquement les voitures sur la ligne extérieure. Si vous avez commandé dans le virage, ou en l'abordant, pour doubler, un déboîtage vers la ligne intérieure, celui-ci se fera tout seul, dès que la voiture sera sortie du virage et donc que la force centrifuge aura cessé d'agir.

MONTAGE DES ACCESSOIRES DE PISTE

SUPPORTS : si votre boîte contient des supports, vous pouvez remarquer qu'ils sont marqués A, B, C. Voir les dessins pour les disposer au bon endroit. Pour attacher les supports à la piste, enfoncer les supports au dos de la piste, en bloquant les extrémités supérieures des supports sur les rebords de la piste.

REMARQUE : l'extrémité supérieure la plus haute du support doit être fixée sur le rebord extérieur - le plus haut - des lignes courbes.

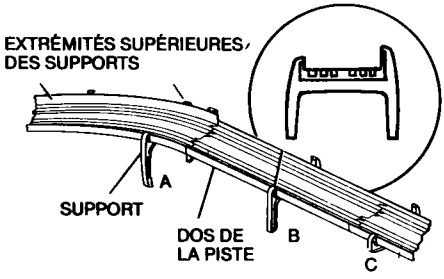

Pieds supports pour lignes courbes :

Si votre boîte contient des lignes courbes :
A. Mettez en place les pieds sur leurs supports, pour deux lignes courbes connectées, comme cela est indiqué sur le dessin.
REMARQUE : si vous avez perdu les pieds, vous pouvez surélever légèrement, de 2 centimètres environ, les lignes courbes, en glissant sous elles un livre ou un autre objet.
B. Des trous sont prévus, dans les éléments de piste. Vous pouvez ainsi, si vous le souhaitez, en utilisant des clous, faire un circuit permanent.

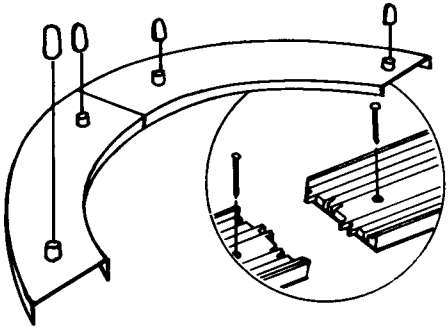

Banderoles

A. Séparez avec soin les banderoles.
B. Insérez les fentes, au dos des banderoles, sur les petits taquets des courbes, comme indiqué sur le dessin.
REMARQUE : les banderoles doivent être mises en place sur la première courbe, après une ligne droite, comme cela est indiqué sur le croquis.

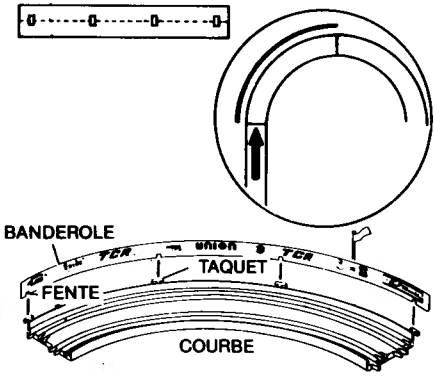

Drapeaux et mâts des drapeaux

A. Enlever les drapeaux de leur support, les replier et les fixer en les collant sur les mâts, comme indiqué sur le dessin.
B. Les mâts peuvent être insérés dans les fentes sur les banderoles, comme indiqué sur le dessin.

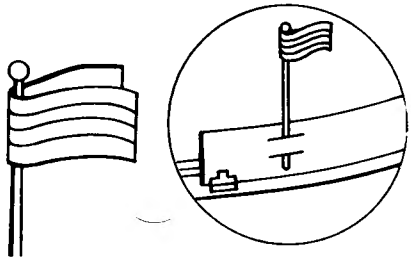

ENTRETIEN

Votre circuit TCR vous permettra des heures et des heures de courses pasionnantes. Mais attention! Pour conserver à la course tout son attrait et obtenir de meilleures performances, il faut régulièrement entretenir vos bolides. En effet, comme dans la réalité, certaines pièces s'usent - les pneus et les capteurs par exemple. Il faut parfois les remplacer. D'autre part, après un stockage prolongé ou de longues périodes de fonctionnement, les poussières, poils de tapis et saletés de toutes sortes peuvent s'accumuler et perturber le fonctionnement de vos bolides de course. Il ne faut pas hésiter à ouvrir vos bolides pour les nettoyer.
En suivant les indications ci-après, vous pourrez obtenir les meilleures performances de votre TCR.

Le nettoyage

1. Le nettoyage de la piste
S'ASSURER QUE LE TRANSFORMATEUR EST BIEN DÉBRANCHÉ.
Utiliser une pièce en cuivre pour nettoyer les lignes de force métalliques de la piste. Puis essuyer soigneusement la piste avec une éponge abrasive, type Scotchbrite. NE PAS NETTOYER À L'EAU.

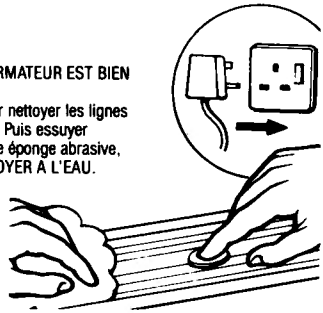

2. Le nettoyage des capteurs
Il faut régulièrement nettoyer les capteurs avec une gomme à crayon (voir schéma ci-dessous).
Si les capteurs sont usés et rayés, les remplacer par des capteurs de rechange (on en trouve chez tous les revendeurs TCR).

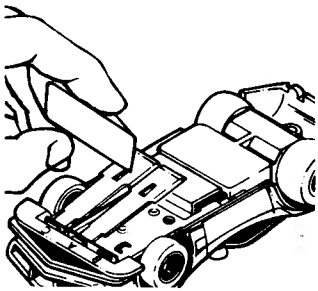

3. Le nettoyage des essieux et des passages d'essieux
Les bolides TCR roulent "en roue libre" lorsqu'ils ne sont pas sous tension. Pour éviter les frottements, il faut régulièrement nettoyer les ESSIEUX, les PASSAGES D'ESSIEUX et les PIGNONS D'ENTRAINEMENT. Pour enlever les poussières et les saletés qui s'accumulent, utiliser un cure-dents ou une pince à épiler.

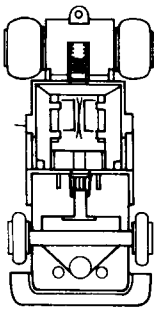

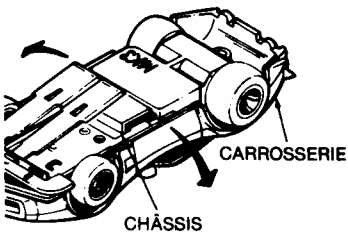

Le graissage

1. Le démontage de la carrosserie
Il suffit de tirer légèrement les bords de la carrosserie en les tordant pour les séparer du châssis.

2. Le nettoyage et le démontage du moteur
Après un stockage prolongé ou de longues périodes de fonctionnement, les poussières, poils de tapis et saletés de toutes sortes peuvent s'accumuler par électricité statique et provoquer un mauvais fonctionnement ou même une panne de votre bolide.
Pour y remédier, il suffit d'ouvrir votre bolide et de nettoyer soigneusement les saletés accumulées dans le moteur.

Pour démonter le moteur, prendre un petit tournevis et dégager doucement le moteur de son support. Pour le mettre en place, positionner le pignon moteur au-dessous de la couronne d'entraînement et enfoncer le bloc moteur dans son support.

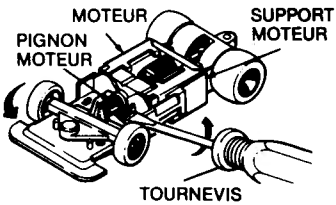

3. Le graissage. Pour graisser, utiliser une goutte d'huile minérale (pour machine à coudre par exemple), la laisser tomber sur l'axe de la couronne d'entraînement à l'aide d'un cure-dents, de même que sur les axes des pignons intermédiaires, les supports d'essieux et les supports de l'axe moteur. Un bon graissage permet de meilleures performances.
ATTENTION NE PAS METTRE TROP D'HUILE.

Les pneus

IMPORTANT : comme dans la réalité, les pneus s'usent et il faut penser à les changer. Vous pouvez cependant les faire durer un peu plus longtemps en les retournant de façon à mettre la partie extérieure du pneu — celle qui s'use le plus vite — à l'intérieur et vice versa.

Tirer sur le bord des pneus et les dégager de leurs jantes métalliques.
IMPORTANT : Essuyer soigneusement l'intérieur des pneus ainsi que les jantes métalliques pour éliminer toutes les traces d'huile qui peuvent s'y trouver.

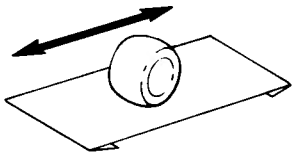

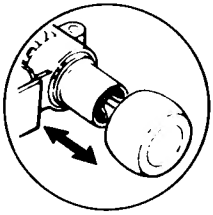

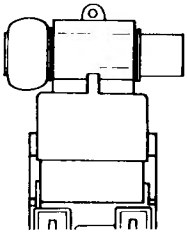

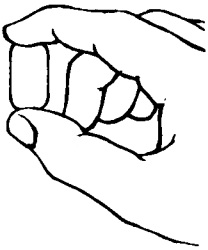

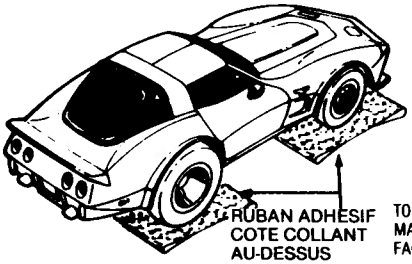

Pour nettoyer l'extérieur des pneus faire rouler doucement chaque roue sur un ruban adhésif préalablement fixé sur une surface plane.

IMPORTANT : IL FAUT SOUVENT NETTOYER LES PNEUS POUR QUE LE BOLIDE PUISSE TOUJOURS ATTEINDRE SA VITESSE MAXIMUM ET CHANGER DE FILE FACILEMENT.

Les capteurs

● Changement de capteurs

En enlevant les capteurs, faire bien attention de ne pas perdre les petits ressorts.

POUR ENLEVER UN CAPTEUR
Retirer la carrosserie du châssis. A l'aide d'un petit tournevis ou d'un clou, enfoncer légèrement en bas et vers l'avant le petit crochet en métal du capteur que se trouve dans le trou du châssis. Ensuite, tirer le capteur hors du châssis.
POUR REMPLACER UN CAPTEUR
Si un ressort est tombé hors du châssis, remettre le bout du ressort sous la patte en métal jusqu'à ce qu'il soit coincé. Pour remettre en place le capteur, glisser la patte du capteur dans la fente sur la base métallique du châssis. Abaisser le crochet du capteur doucement dans le trou du châssis (au-dessus du petit ressort) jusqu'à ce qu'il s'enclenche en position.
REMARQUE
Un des capteurs doit toujours se trouver sur l'emplacement "common" (C).

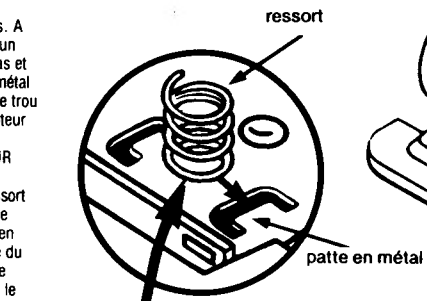

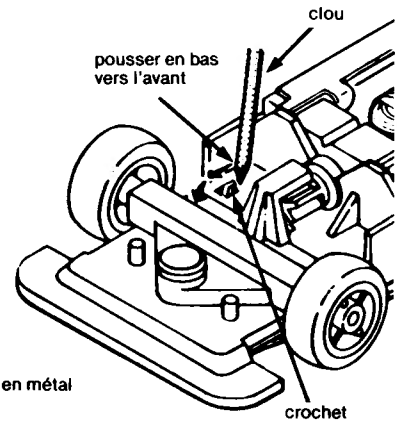

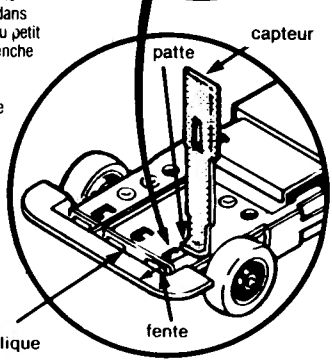

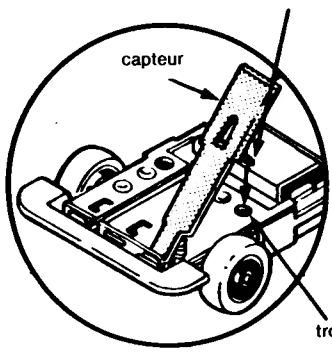

● Transformation d'un bolide type "A" à un bolide type "B"

BOLIDE DE TYPE "A"
1. Séparer la carrosserie du châssis.
2. Vérifier sur le châssis que :
a. une encoche se trouve bien sur la partie supérieure du moteur (voir schéma ci-dessous).
b. les CAPTEURS se trouvent l'un à côté de l'autre (voir schéma ci-dessous).
3. SI CE N'EST PAS LE CAS :
a. dégager le moteur, le retourner et le remettre en place (encoche apparente).
b. ôter un des capteurs et le remettre en place.

BOLIDE DE TYPE "B"
1. Séparer la carrosserie du châssis.
2. Vérifier sur le châssis que :
a. la partie supérieure du moteur ne comporte pas d'ENCOCHE.
b. les CAPTEURS se trouvent de part et d'autre du châssis (voir schéma ci-dessous).
3. SI CE N'EST PAS LE CAS :
a. dégager le moteur, le retourner et le remettre en place (partie visible sans encoche).
b. ôter un des capteurs et le remettre en place comme indiqué ci-dessous).

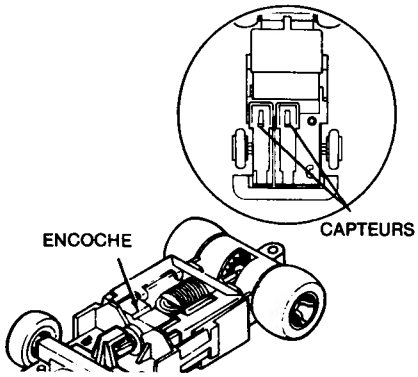

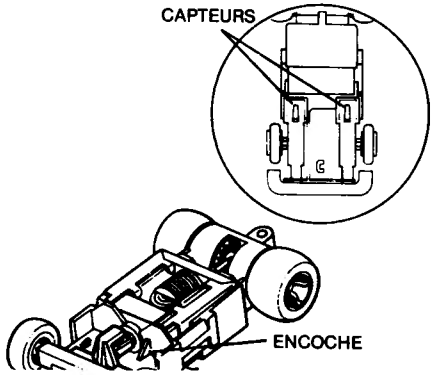

Remplacement de l'ampoule d'éclairage

Les ampoules d'éclairage des voitures TCR, comme toute ampoule normale, seront, après un temps d'utilisation, hors d'usage. Cela ne signifie pas que la voiture en soit responsable, ni que la déficience de l'ampoule affectera la marche normale ou l'efficacité de la voiture qui continuera à bien fonctionner.
Chaque voiture "plein-phares" est équipée d'une seule ampoule logée dans le réflecteur.

Pour remplacer l'ampoule :

A. Séparer le châssis de la carrosserie.
B. Retirer l'ampoule de son logement. Si l'ampoule de votre voiture est fixée dans le réflecteur par une bande réfléchissante, tirez suffisamment cette bande pour retirer l'ampoule.
C. Retirer les anciens fils de contacts en les coupant le plus près posssible des contacts métalliques du moteur.

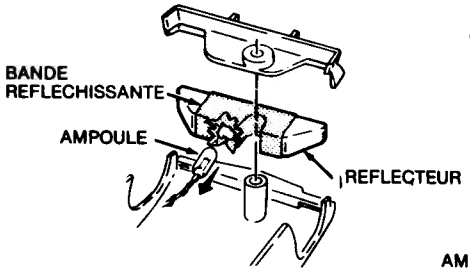

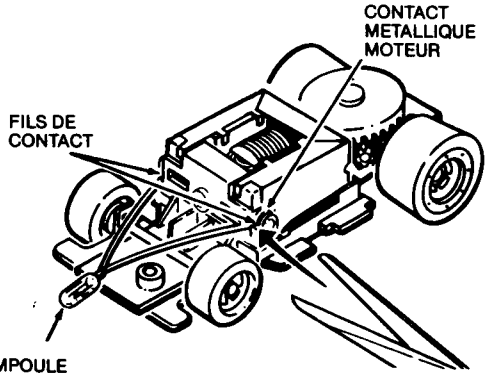

D En utilisant un petit tournevis, soulever un côté du moteur jusqu'à ce qu'apparaisse complètement le trou dans le contact-moteur métallique.

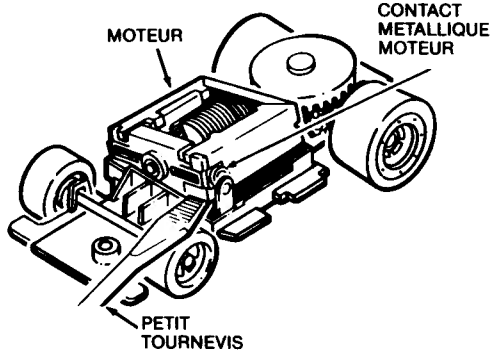

E.1. Tordre les bouts dénudés des fils de contact de l'ampoule de rechange et les courber suivant le croquis ci-dessous.
2. Introduire le bout dénudé d'un fil de contact de l'ampoule de rechange dans le trou dégagé du contact-moteur.

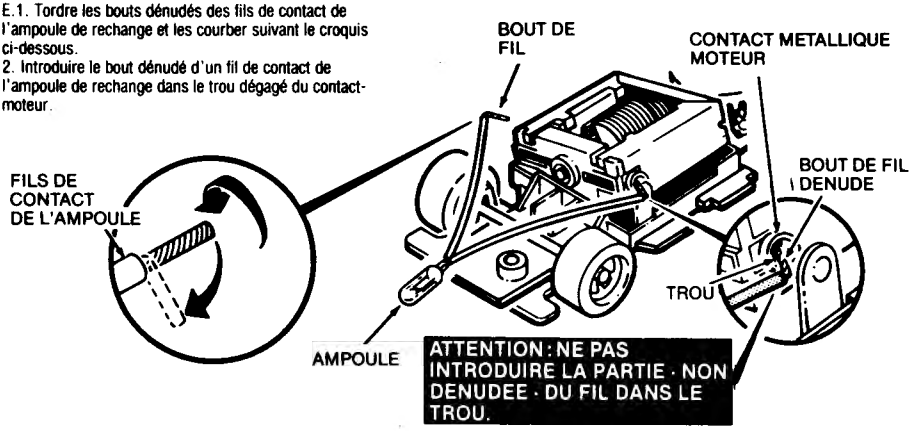

F. Puis repousser le moteur à sa place sur le châssis. Le fil doit être solidement maintenu. Si ce n'est pas le cas, répéter les actions "D" et "E".

G. Refaire la même opération avec l'autre fil conducteur sur l'autre côté du moteur.

H. Placer l'ampoule dans le réflecteur et remettre la bande réfléchissante.

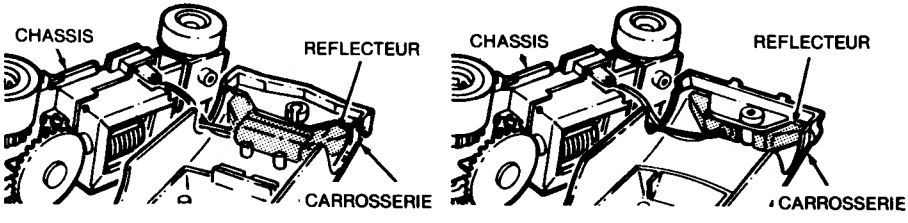

I. Refixer la carrosserie au châssis.

Utilisation de la soudure

A. Mêmes opérations que ci-dessus. Toutefois la soudure entre les fils de l'ampoule et le moteur sera effectuée directement sur l'attache métallique, le moteur en position normale sur le châssis.

B. **Attention : IMPORTANT** Les plus grandes précautions doivent être prises au moment de la soudure des fils aux attaches métalliques du moteur : trop de chaleur peut faire fondre ou déformer le plastique du châssis.

LES ELEMENTS DE PISTE A L'UNITE

Imaginez un instant un circuit de 20 mètres... Avec les éléments de piste TCR à l'unité, tout est possible. Lignes droites interminables pour laisser les bolides s'exprimer au maximum de leur puissance. Virages enchaînés droite-gauche, grandes courbes, etc.

• Rails droits 38 cm (2 par boîte) 3306-8F • Rails droits 25 cm (2 par boîte) 3307-6F • Rails courbes 90° (2 par boîte) 3309-2F • Rails courbes 45° (2 par boîte) 3348-0F • Rails courbes 90° "Spécial Virage Serré" (2 par boîte) 4748-0F
• Rail 4 voies double piste (2 par boîte) 1623-8F • Rail de branchement 3308-4F • Jeu de supports de piste 3314-2F

LES ACCESSOIRES TCR

1. L'EGALISEUR DE VITESSE : avec cet accessoire TCR, les performances des 2 bolides de course sont mises au même niveau pour donner les mêmes chances aux 2 adversaires. Il est relié à un rail spécial qui remplace le rail de départ et peut s'adapter à tous les circuits TCR.
1702-0F.

2. TCR SUPER TURBO - ACCELERATEUR ELECTRONIQUE : le TCR Super Turbo est un accélérateur électronique muni de 2 témoins lumineux.
Grâce au Super Turbo, le pilote peut momentanément propulser son bolide à une vitesse incroyable et effectuer des dépassements éclair.
Le TCR Super Turbo est relié de façon permanente à un rail de départ spécial qui peut s'adapter à tous les circuits TCR.
4707-6F.

3. LE PETIT COMPTE-TOURS MECANIQUE : d'une conception très simple, ce compte-tours permet aux pilotes de se retrouver dans une véritable ambiance de course.
1749-1F.

LES PIECES DE RECHANGE

Comme dans la réalité, les pièces TCR s'usent et il est nécessaire de les changer... Les pneus par exemple ou les capteurs.

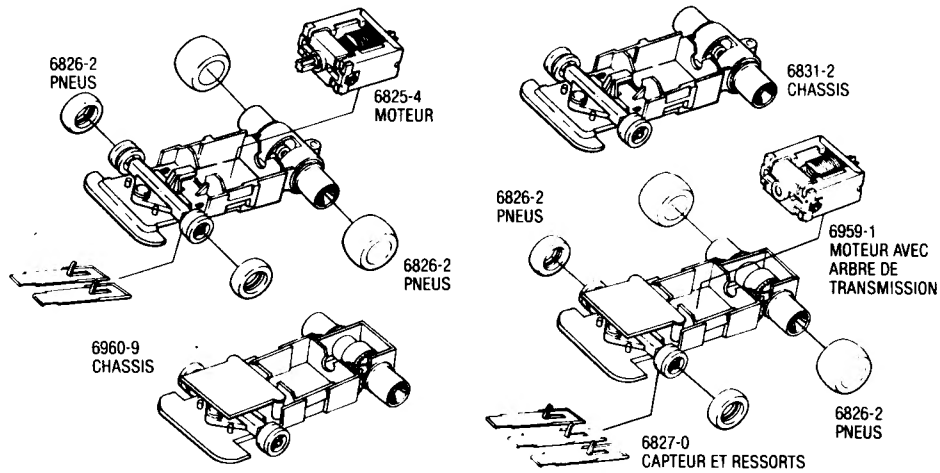

Pièces n°	Description	Contenu
6825-4	Moteur pour bolide de course	1 nouveau moteur avec 2 axes d'extrémité et 2 pignons
6959-1	Moteur pour voiture-bouchon	1 nouveau moteur avec 1 arbre de transmission et 1 pignon
6826-2	Pneus	4 pneus avant - 4 pneus arrière
6827-0	Capteurs	4 capteurs avec ressorts
6830-4	Ampoules	2 ampoules encliquetables pour phares MK3
683[illegible]	[illegible]	[illegible]teurs
6960-9	Châssis pour voiture-bouchon	Châssis entier sauf le moteur, les pneus et les capteurs
3310-0F	Poignée de commande grise	Poignée complète
3315-9F	Poignée de commande orange	Poignée complète

PROBLEMES EVENTUELS ET LEURS SOLUTIONS

CAUSE PROBABLE / PROBLÈME	LA VOITURE NE FONCTIONNE PAS	LA VOITURE AVANCE PAR A-COUPS	LA VOITURE AVANCE LENTEMENT	LA VOITURE FAIT TROP DE BRUIT	LA VOITURE NE CHANGE PAS DE TRAJECTOIRE*	LA VOITURE N'ARRIVE PAS A GARDER SA TRAJECTOIRE	LA VOITURE NE FONCTIONNE PAS SUR TOUTES LES PARTIES DU CIRCUIT	SOLUTIONS
Le transformateur n'est pas branché dans une prise murale ou dans la ligne d'arrivée	X							Brancher le transformateur dans la prise murale S'assurer que cette prise fonctionne Brancher l'autre extrémité du transformateur dans la ligne d'arrivée
Les poignées de commande sont branchées dans une prise de la ligne d'arrivée qui ne leur correspond pas	X							Vérifier que les prises des poignées de commande sont bien enclenchées dans la ligne d'arrivée
La commande de changement de trajectoire sur la poignée de commande ne marche pas	X							Pousser de haut en bas la commande de déboîtage aussi loin que possible dans les deux sens
Court-circuit de la piste	X							Dégager la piste de tout objet extérieur
Prises de courant défaillantes	X	X	X			X		Vérifier les prises de la ligne d'arrivée Vérifier les connexions entre éléments de piste
Le circuit n'est pas ou est mal assemblé	X	X				X	X X	S'assurer que le circuit a été bien assemblé
Mauvais contact dans les attaches des éléments du circuit	X					X	X X	Secouer la piste jusqu'à ce que le contact passe à nouveau partout
Voiture orientée dans le mauvais sens	X							Changer le sens de la voiture
Capteurs manquants ou mal installés	X	X			X			Remettre en place les capteurs et les ressorts.
Capteurs encrassés	X	X	X		X	X	X X	Nettoyer les capteurs avec le bout de gomme d'un crayon
Pneus sales		X	X		X	X		Nettoyer la piste avec une pièce en cuivre et un chiffon Nettoyer ou remplacer les pneus; voir "conseils d'entretien"
Essieux encrassés	X	X	X	X	X	X		Voir la section "conseils d'entretien" Nettoyer les engrenages de la boîte et la lubrifier
La voiture ne monte pas droit dans les côtes (seulement pour les voitures A et B)			X		X	X		Ajuster la partie frontale de la voiture Voir assemblage avant
Mécanisme trop graissé ou trop huilé			X					Nettoyer les parties trop huilées avec du White Spirit
Manque de lubrifiant dans la caisse et les changements de vitesses				X				Huiler le coussinet et la boîte de changement de vitesses

* NE S'APPLIQUE PAS A LA VOITURE-BOUCHON

IMPORTANT : pour que votre TCR fonctionne bien, il est indispensable de l'entretenir et de le nettoyer régulièrement.

Si vous aviez des difficultés à trouver des pièces détachées ou des accessoires chez votre revendeur TCR habituel, n'hésitez pas à nous contacter :

T.C.R. [redacted]

Les descriptions et caractéristiques de tous les éléments contenus dans cette notice peuvent subir des modifications sans préavis.

© Buckingham Toys Limited. Made in England under licence. 2L1516